Условные обозначения

	Трубопровод, не входящий в проект
	Проектируемый трубопровод
	Монтажный сварной шов
	Позиция детали
	Позиция опоры
	Граница проекта

1 – 1

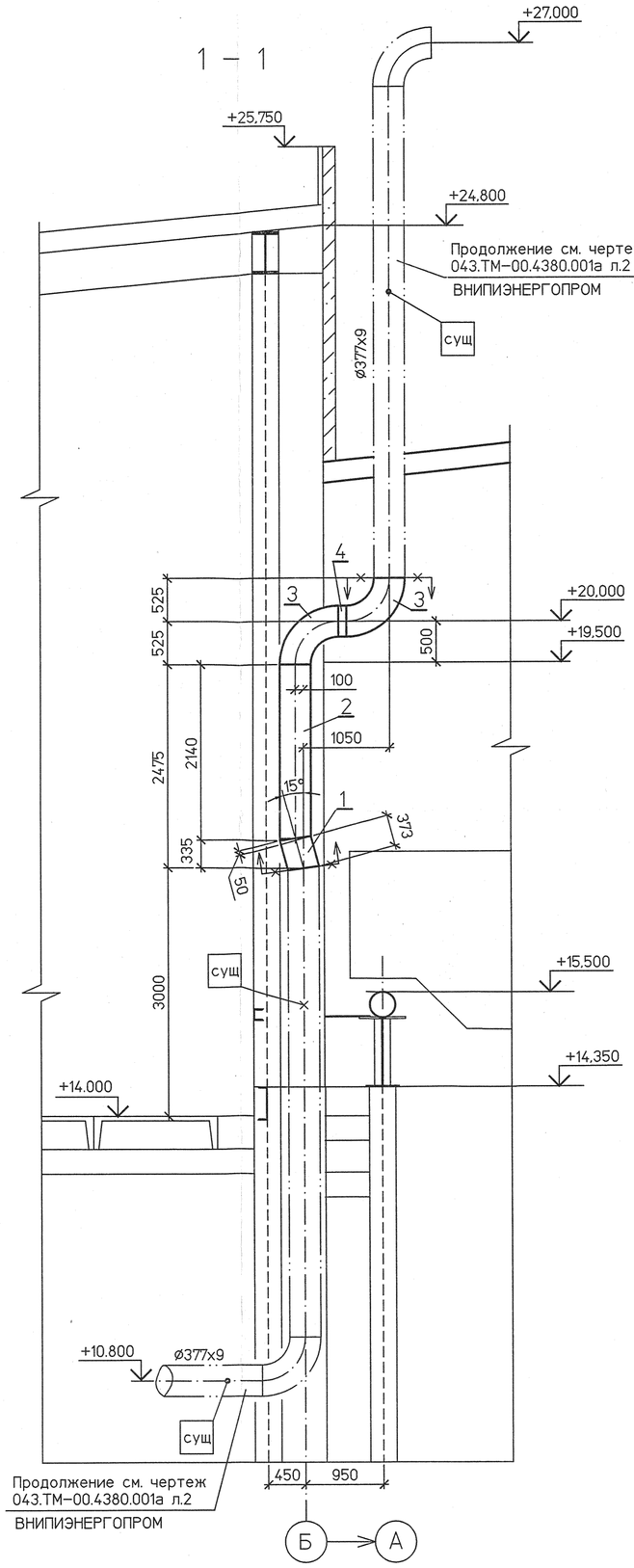

План под отм. +21,700

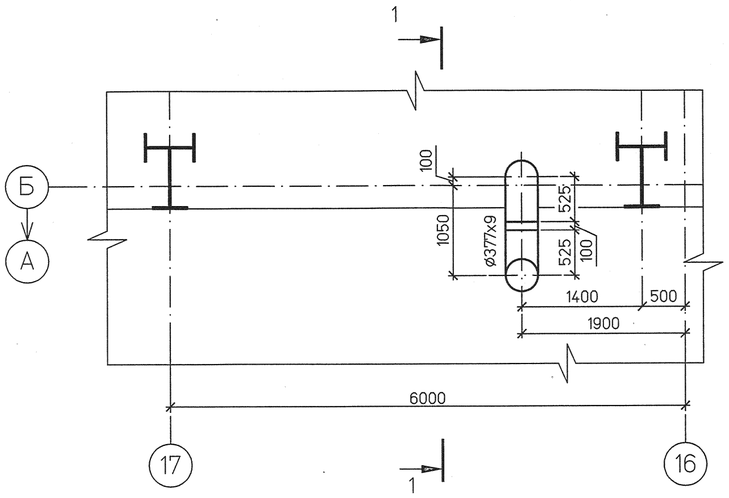

Спецификация деталей

Поз	Обозначение	Наименование	Кол.	Материал	Масса, кг ед.	Масса, кг общ.	Примечание
1	1–007 ОСТ 34 10. 752–97	Сектор концевой 7°30 Б–377х9–423–2,5	1	$\frac{20}{\text{ТУ 14–3–190–2004}}$	34,6	34,6	
2	1–007 ОСТ 34 10. 752–97	Сектор концевой 7°30 А–377х9–2140–2,5	1	$\frac{20}{\text{ТУ 14–3–190–2004}}$	174,8	174,8	
3	ОСТ 34 10.699–97	Отвод П90°–377х10	2	$\frac{20}{\text{ТУ 14–3–190–2004}}$	74,6	149,2	
4	ГОСТ 8732–78	Труба Г377х9 L=100	1	$\frac{20}{\text{ТУ 14–3–190–2004}}$	8,2	8,2	
	ГОСТ 9467–75	Наплавленный металл		Э42А		3,4	

ИТОГО: 307,2 кг

1 Среда: пар
2 Рабочие параметры: Рр –, tр=295°С
3 Общие указания см. л.1
4 Сварные стыковые соединения по ОСТ 34 10.748–97, тип шва С02.
5 Срок службы трубопровода 30 лет
6 Окраску трубопровода выполнить в соответствии с ГОСТ 14202–69.
7 Привязки и отметки трубопровода уточняются на монтаже.

Изм.	Кол.уч.	Лист	№док.	Подп.	Дата	1350.12.38А–30UHJ–1630–TD	
						Объекты III очереди строительства ЗАО СГК (ТЭЦ)	
Н. контр.		Михеев			16.01.14	Трубопроводы машзала БВД в осях 16–28, рядах А–В и внутристанционные трубопроводы.	Стадия: Р; Лист: 6; Листов:
ГИП		Трапезников			16.01.14		
Нач. отдела		Волков			16.01.14	Вынос выхлопного трубопровода производственного отбора т.г.№8 из зоны действия мостового крана машзала. Монтажный чертеж.	ОТКРЫТОЕ АКЦИОНЕРНОЕ ОБЩЕСТВО ИНСТИТУТ ТЕПЛОЭЛЕКТРОПРОЕКТ НИЖНИЙ НОВГОРОД
Проверил		Шкитилева			16.01.14		
Разработал		Задорожняя			16.01.14		

Взам. инв. N | Подпись и дата | Инв. N подл. 83616

Файл

Формат А2